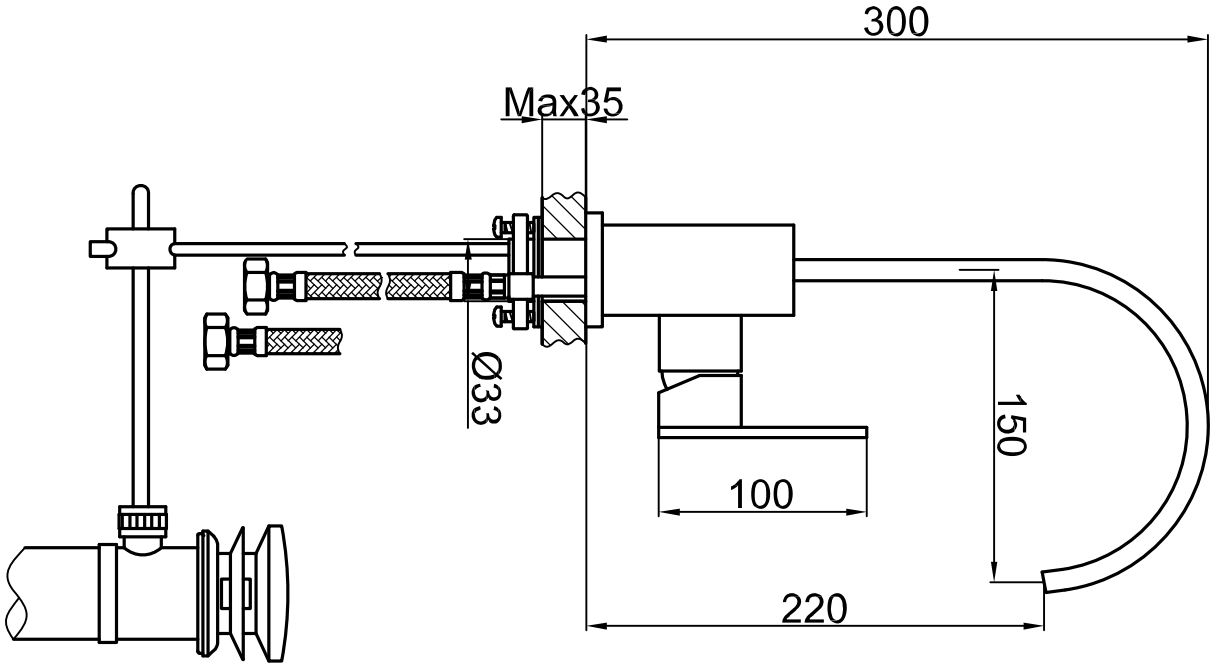
300
Max35
Ø33
150
100
220