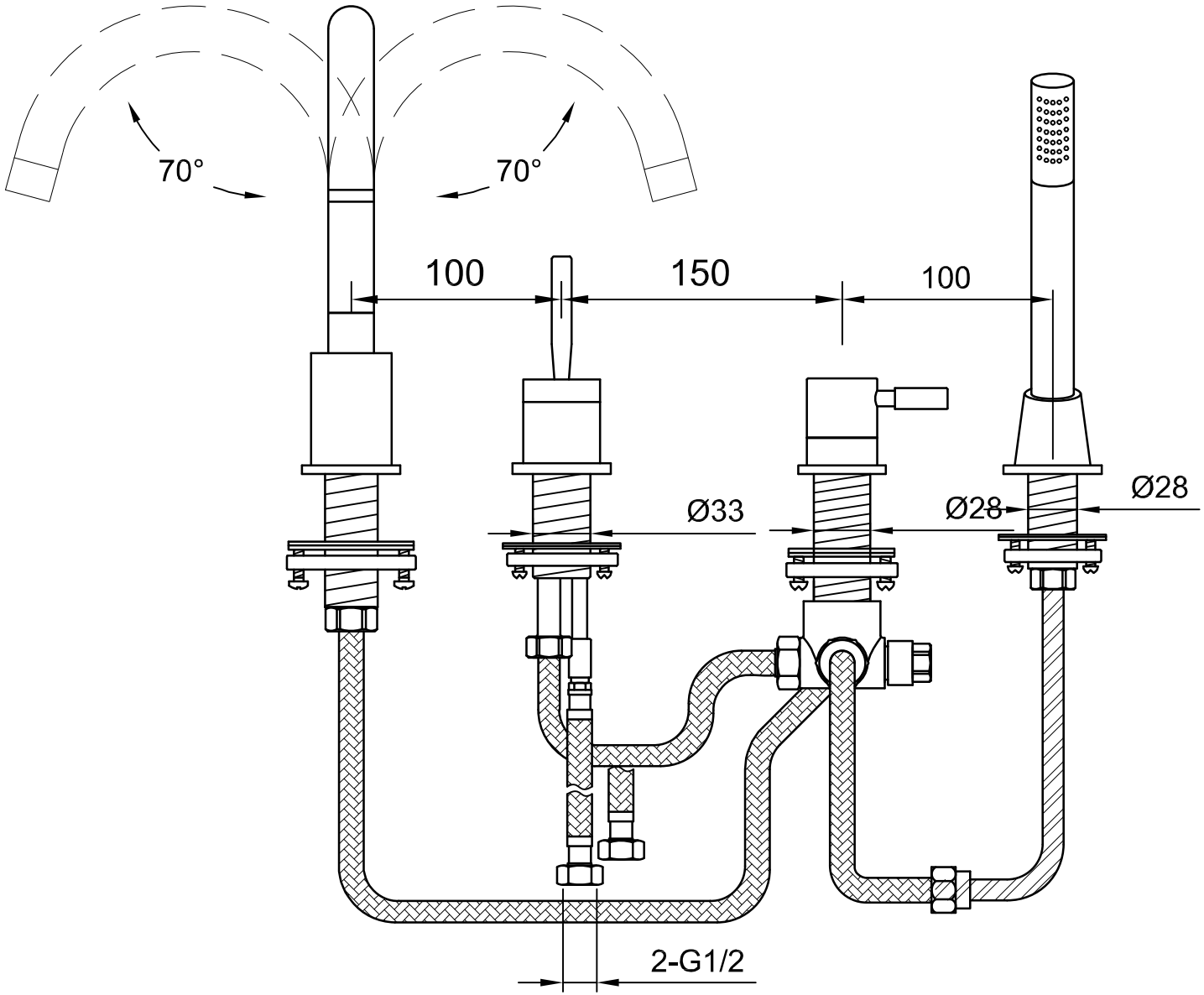
70°
70°
100
150
100
Ø33
Ø28
Ø28
2-G1/2

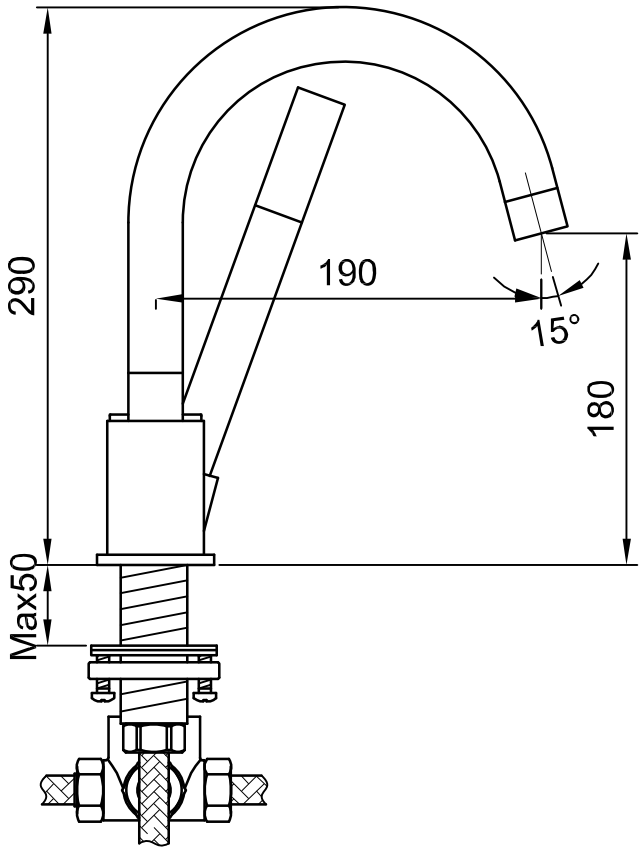
290
190
15°
180
Max50