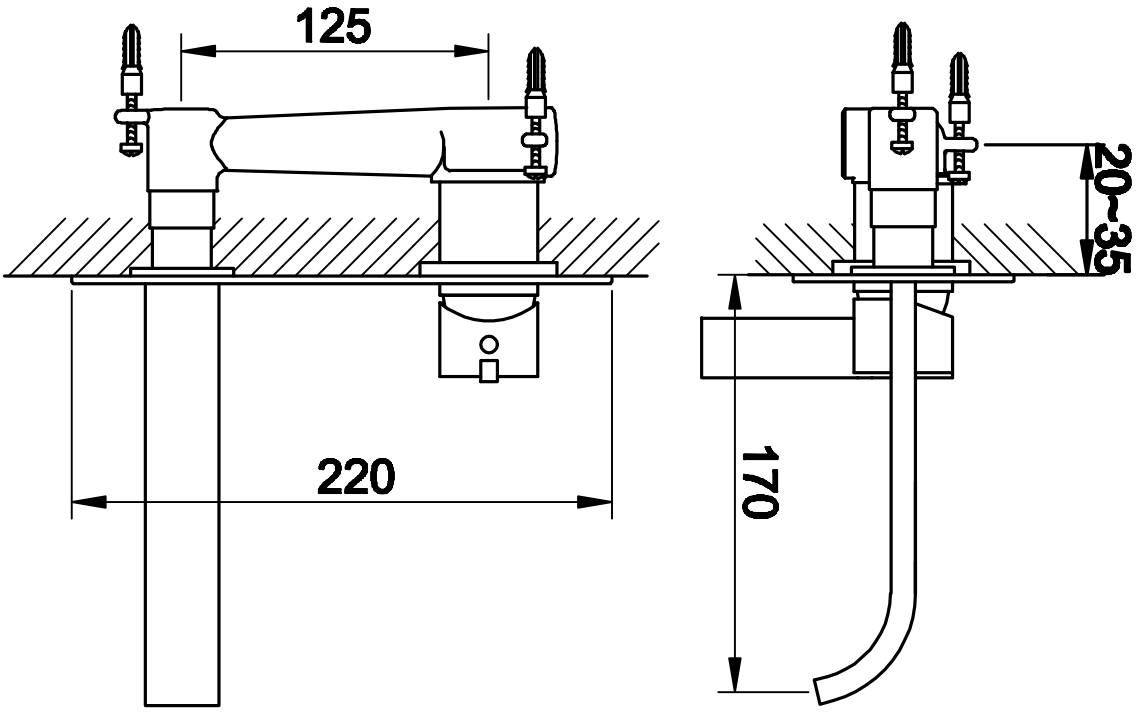
125
220
20~35
170