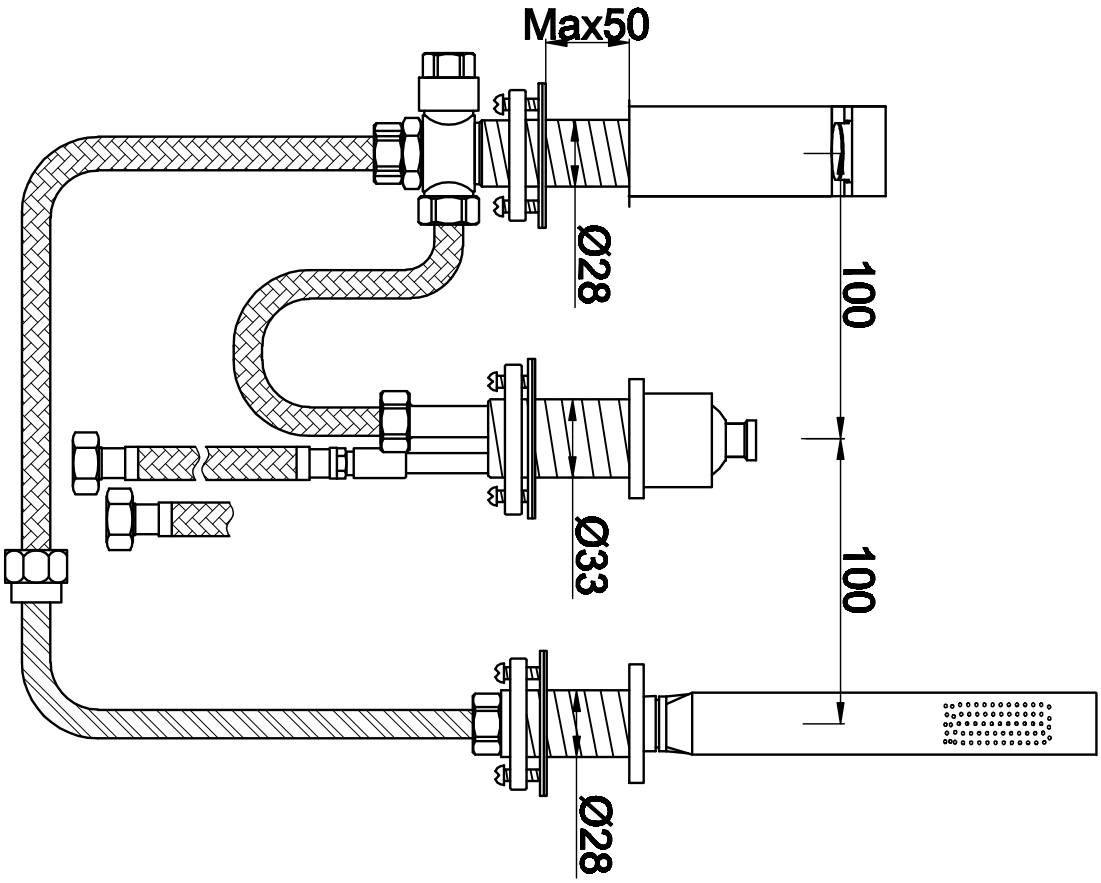
Max50
Ø28
100
Ø33
100
Ø28

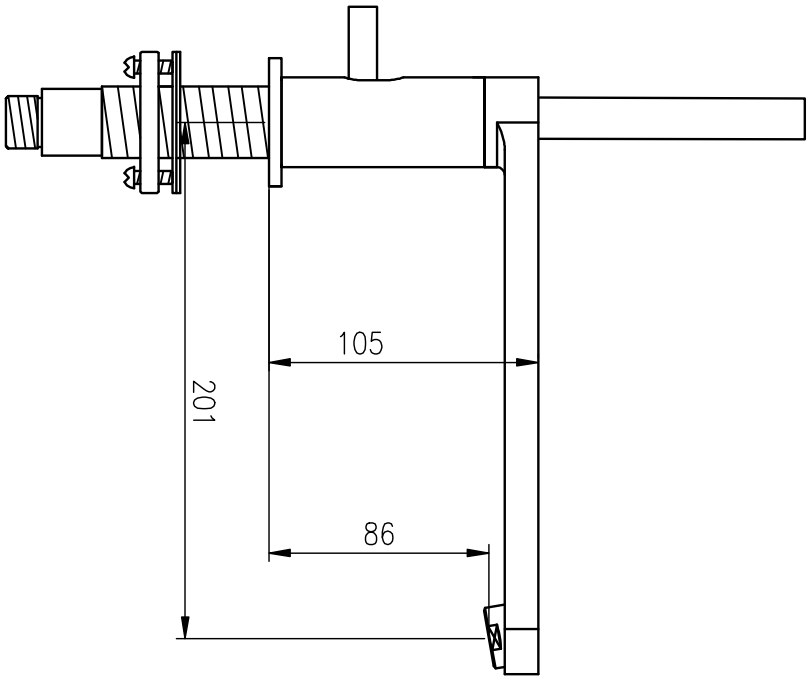
105
201
86