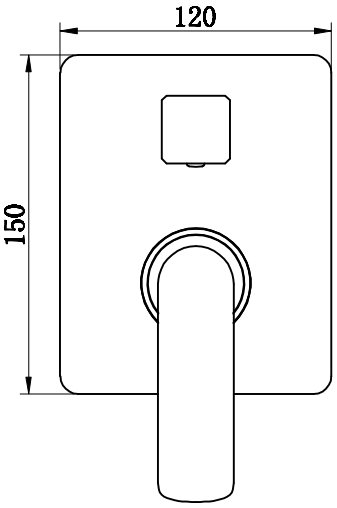
120
150

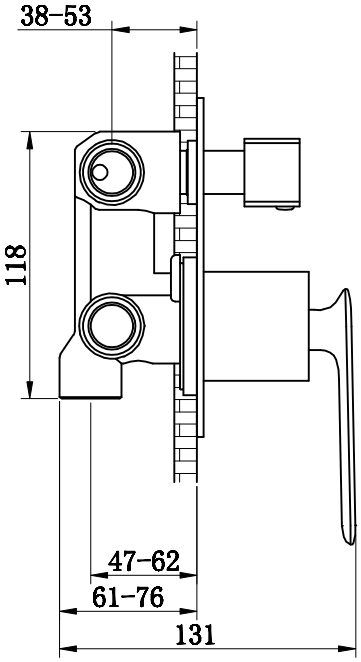
38-53
118
47-62
61-76
131

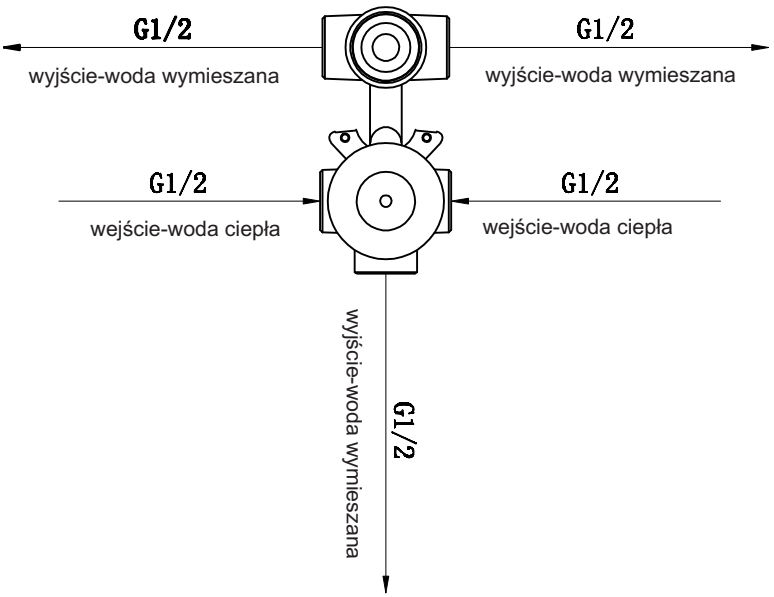
G1/2
wyjście-woda wymieszana
G1/2
wyjście-woda wymieszana
G1/2
wejście-woda ciepła
G1/2
wejście-woda ciepła
wyjście-woda wymieszana
G1/2

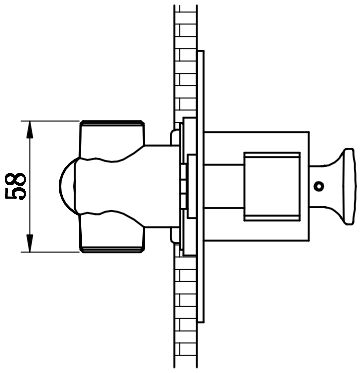
58